サイドローラー

メーカー		酒井重工業	三笠産業
型式		HV60STY	MRH-600DS
寸法重量等	重量(kg)	640	←
	転圧径×幅(mm)	355X635	355X650
	全長A(mm)	2,400	2,620
	全高B(mm)	1,170	1,140
	最大幅C(mm)	680	692
	軸間距離D(mm)	520	←
転圧輪等	走行速度(km/h)	0～3.5	0～3
	起振力(kN)	11.8	10.8
	振動数(Hz)	55	←
	散水タンク容量(l)	30	40
機関	燃料タンク容量(l)	軽油(5.6)	軽油(5.2)
	燃料消費量(l/h)	0.6	1.2
	潤滑油量(l)	1.2	←
	作動油量(l)	16	25

プレート

メーカー		三笠産業	酒井重工業	
走行		前進のみ	前・後進	前・後進
型式		MVC-F60	PF65	LH300
総重量(kg)		66	70	338
寸法(長×高×幅)(mm)		880X785X350	855X970X350	1,430X1,090X450
性能	振動数(Hz)	93	90	68
	起振力(kN)	10.1	17.6	40
	転圧速度(km/h)	0～1.5	0～1.8	0～1.32
機関	名称	ロビン	←	ハッツ
	型式	EX13	EH12-2D	1B30EL
	出力(kW/rpm)	3.2/3,600	2.6/3,600	5/3,600
	燃料タンク容量(l)	2.8(ガソリン)	←	5(軽油)
	燃料消費量(l/h)	0.8	←	1.5

ランマー

メーカー		三笠産業	
型式		MT-55	MT-72FWA
総重量(kg)		57	72
寸法(長×高×幅)(mm)		670X1,010X370	713X1,025X415
性能	打撃数(Hz)	600～695	660～680
	打撃ストローク(mm)	30～70	40～60
	打撃力(kN)	7.4～9.8	9.8～11.8
機関	名称	ロビン	←
	型式	EH09	EH12-2D
	出力(kW/rpm)	1.8/3,500～4,100	2.6/3,400～3,600
	燃料タンク容量(l)	2.5(ガソリン)	2.8(ガソリン)
	燃料消費量(l/h)	0.8	←

コンバインドローラー

メーカー		酒井重工業			ダイナパック
型式		SW25	TG41	TW500W-1	CC-143CW
総重量(kg)		2,500	4,000	3.550	3,650
自重(kg)		2,330	3,790	3,230	3,360
自重(kg)		前輪1,230後輪1,100	前輪2,520後輪1,270	前輪2,000後輪1,550	前輪1,960後輪1,690
起振性能	起振力(kg)	前輪、後輪とも2,100	4,200	2,500	2,450
	振動数(vpm)	前輪、後輪とも3,200	3,000	3,300	3,060
走行速度(km/h)		前後進等速1段0～11.1	1段0～7.6 2段0～14.5	1段0～9.0 2段0～12.9	0～9.3
最小回転半径(m)		3.8	4.9	4.3	←
登板能力(度)		25	20	24	23
寸法	全長L(mm)	2,625	3,190	3,105	2,900
	全幅W(mm)	1,290	1,430	1,390	1,400
	全高H(mm)	1,600	1,840	1,700	1,750
	距離D(mm)	1,950	2,200	2,300	2,100
	締固め幅E(mm)	1,200	1,320	1,300	←
車輪装置	前輪用途	振動及び駆動綸	←	←	←
	後輪用途	振動及び駆動綸	案内綸	←	←
車輪寸法	前輪(ロール)(mm)	直径X幅675X1,200	直径X幅950X1,320	直径X幅800X1,300	←
	後輪(タイヤ)(mm)	直径X幅675X1,200	7.50-16-6PRX4	7.50-16-6PR(OR)X4	10.5/80-16-6PR×4
制御装置	主ブレーキ	機械式湿式多板式	静油圧ブレーキ、機械式湿式多板式	←	静油圧ブレーキ
	駐車ブレーキ	機械式湿式多板式	←	←	←
散水装置(前輪・後輪)		電動ポンプによる加圧噴霧式	圧送式	←	電動ポンプによる加圧噴霧式
燃料タンク容量(l)		36	43	52	50
散水用タンク容量(l)		170	210	320	200

マカダムローラー

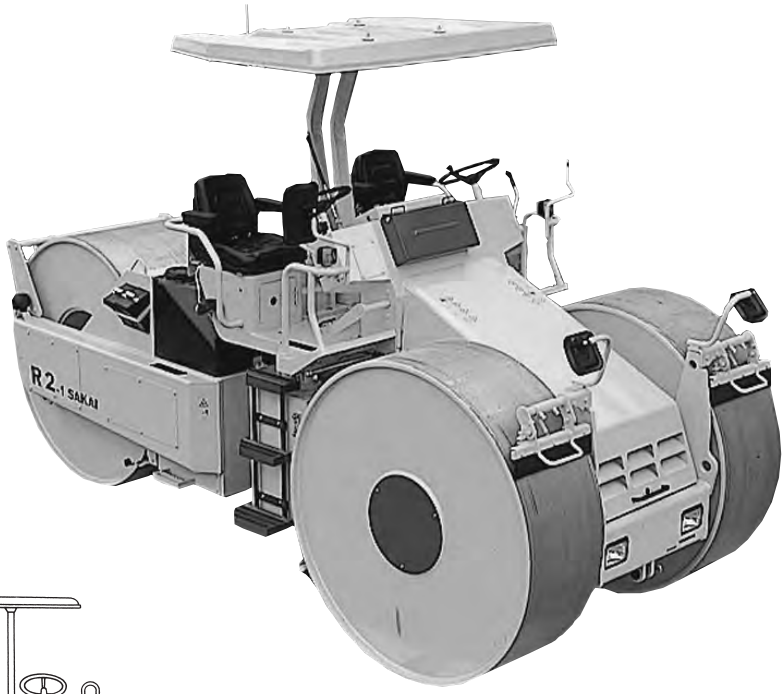

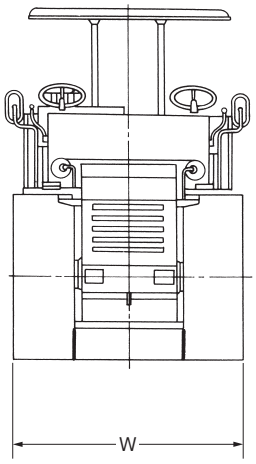

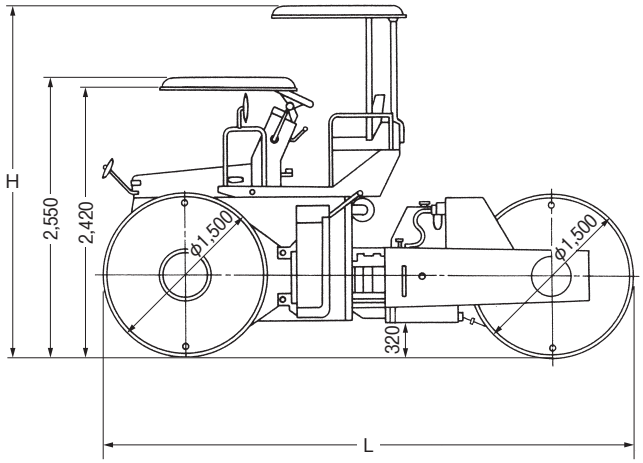

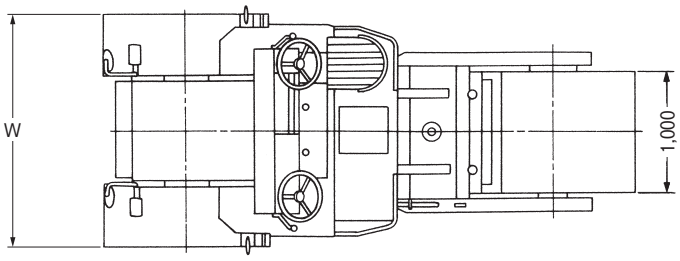

メーカー				酒井重工業
型式				R2S
重量	総重量(kg)			11,600
	前輪(kg)			5,650
	後輪(kg)			5,950
	車体重量(kg)			9,600
	前輪(kg)			4,650
	後輪(kg)			4,950
性能	走行速度(km/h)(前後進等速)			Low 0-7.5
				High 0-15
	線圧	総重量	前輪(kg/cm)	51.4
			後輪(kg/cm)	54.1
		車体重量	前輪(kg/cm)	42.3
			後輪(kg/cm)	45.0
	最小回転半径(m)			6.3
	登板能力(度)			18
	締固め幅(mm)			2,100
	オーバーラップ(mm)			50
寸法	全長L(mm)			4,800
	全幅W(mm)			2,100
	全高H(mm)			3,150
	軸距(mm)			3,300
	前輪(直径×幅)(mm)			1,500X550
	後輪(直径×幅)(mm)			1,500X1,100
	最低地上高(mm)			320
エンジン	名称			日野　W04D ディーゼル
	形式			水冷4サイクル
	総排気量(cc)			4,009
	定格出力(rpm)			66PS/1,900
	最大トルク(rpm)			25Kg·m/1,800
走行伝達装置				静油圧無段変速
制動装置				機械式湿式多板式(ネガティブブレーキ)
操向装置				アーティキュレート方式
散水装置				圧送式·車輪散水
燃料タンク容量(l)				120
散水タンク容量(l)				600

タイヤローラー

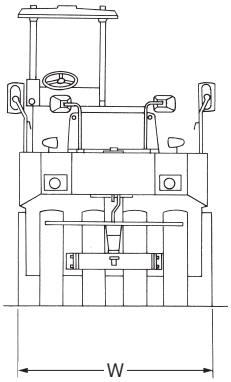

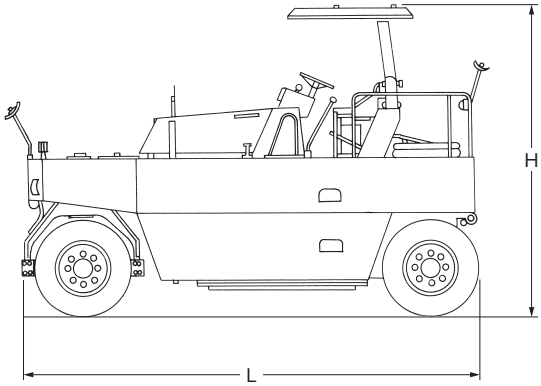

メーカー			酒井重工業	ダイナパック
型式			TS200	CD202W
総重量(kg)			20,000	←
自重(kg)			8,500	8,600
自重配分	前軸(kg)		3,150	3,640
	後軸(kg)		5,350	5,060
走行速度(前後進等速)(km/h)			1速:4　3速:11	1速:3.8　3速:12.4
最小回転半径(m)			6.7	7.4
登板能力(度)			23	←
寸法	全長L(mm)		4,860	5,080
	全幅W(mm)		2,065	2,240
	全高H	ハンドルまで(mm)	2,490	2,520
		日覆まで(mm)	3,205	3,110
	軸距(mm)		3,700	3,850
	最低地上高(mm)		295(鉄バラスト無) 225(鉄バラスト付)	240
	締固め幅(mm)		2,060	2,240
	オーバーラップ(mm)		35	35
機関	名称		いすゞ6BDディーゼルエンジン	日野W06E
	総行程容積(cc)		5,785	6,014
	定格出力(rpm)		92/1,800	97/2,000
動力伝達装置	変速機		常時噛合式4段	←
	総減速機		チェーン式	←
車輪装置	タイヤ寸法(PR)		9.00-20-10(OR)	15.0-20-16(PR)
	タイヤ本数		前輪4本/後輪5本	前輪3本/後輪4本
	支持方式	前輪(mm)	揺動式	←
		後輪	(上下可動±90)	←
制動装置	主ブレーキ		油圧式内部拡張式 (空気倍力装置付)	←
	駐車ブレーキ		機械式内部拡張式	←
操向装置			全油圧式	←
散水装置			圧送式	←
燃料タンク容量(l)			95	100
散水タンク容量(l)			4,500	4,900

振動ローラー

メーカー		ダイナパック
型式		CA252D
質量	運転質量(kg)	10,600
	トラクタ質量(kg)	4,850
	ドラムフレーム質量(kg)	5,750
	静線圧(kg/cm)	27.0
	動線圧高振幅時(kg/cm)	124.2
	低振幅時(kg/cm)	84.3
振動	起振力高振幅時(kg f /kN)	20,700/203
	低振幅時(kg f /kN)	12,200/120
	振動数高振幅時(vpm/Hz)	1,800/30
	低振幅時(vpm/Hz)	1,980/33
	固有振幅高／低(mm)	1.7/0.8
	ドラム幅(mm)	2,130
	ドラム径(mm)	1,523
	ドラム板厚(mm)	25
性能	走行速度(km/h)	0～9
	回転半径(m)	5.4
	登板能力(度)(%)	31.0(60)
機関	名称	カミンズ4BTA3.9
	定格出力(ps(kw)／rpm)	121(89)/2,200
排気量(l)		3.9
操向装置方式		アーティキュレート
制動装置	主ブレーキ	静油圧式
	駐車ブレーキ	湿式多板
	非常ブレーキ	湿式多板
駆動装置	駆動装置方式	静油圧式(HST)
	油圧ポンプ	可変容量アキシャルピストン
	油圧モータ	可変容量アキシャルピストンX2
タイヤ寸法(PR)		23.1-26-8PR
燃料タンク容量(l)		250
寸法	全長A(mm)	5,410
	軸距B(mm)	2,879
	全高C(mm)	2,952
	最低地上高D(mm)	435
	全幅E／締固め幅F(mm)	2,344/2,130
	側面オーバーハングG☆1／G☆2	107/107
	垂直振動角度(度)	±9